نقشه اتصالات TTR112 به ترانسفورماتور

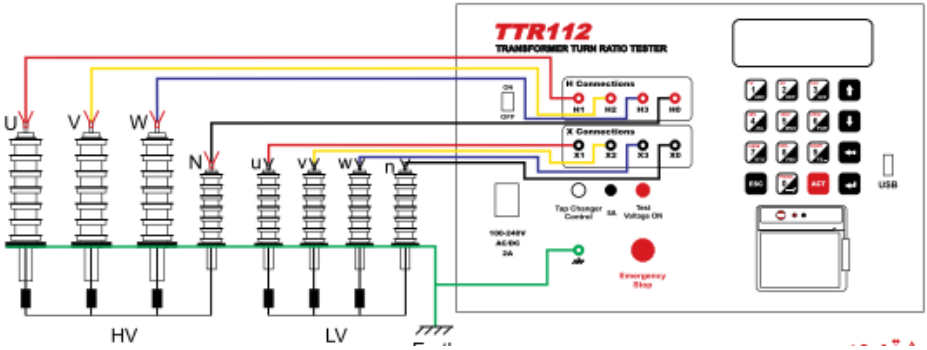

لامپ نشانگر قرمز

لامپ نشانگرهنگامی روشن می شودکه ولتاژ تست به ترانسفورماتور اعمال شود .

کنترل تپ چنجر

در صورت نیاز ، اتصال کانکتور تپ چنجر به ترانسفوماتور به صورت زیر انجام شود:

- سیم شماره ۱ : Lower Tap
- سیم شماره ۲ : Common
- سیم شماره ۳ : Upper Tap

انجام تست

۱. در صفحه اصلی کلید ۱ را بزنید ، با زدن این کلید وارد صفحه **تست** می شوید.
۲. با زدن کلید ۱ تنظیمات مربوط به تست را انجام دهید.
۳. با زدن کلید ۲ می توان تنظیمات را از بخش Template بارگذاری کرد.
۴. با زدن کلید ۳ می توان تنظیمات را از بخش Memory بارگذاری کرد.
۵. با زدن کلید ACT ولتاژ تست به ترانس اعمال می شود . پس از اتمام تست صفحه گزارش تست که شامل ۶ صفحه می باشد نمایش داده می شود.

برای حرکت بین صفحات می توانید از کلیدهای ↓ و ↑ استفاده کنید.

۶. با زدن کلید 0 می توانید از کل گزارش پرینت بگیرید.

۷. با زدن کلید 9 گزارش تست در حافظه ذخیره شده و به صفحه تست باز می گردید.

۸. با کلید های ↑ و ↓ تپ چنجر را می توان روی تپ دلخواه جهت تست برده و مجددا تست را برای تپ دیگری انجام دهید .

۹. با کلید ESC می توانید از این صفحه خارج شوید.

گزارشات ثبت شده در حافظه

۱. در صفحه اصلی با زدن کلید ۲ وارد حافظه دستگاه می شوید وآخرین گزارش ذخیره شده در حافظه مشاهده می شود.

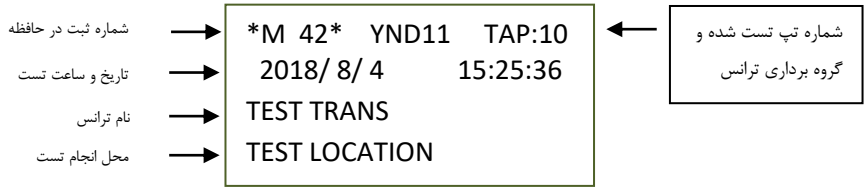

۲. با زدن کلیدهای ↓ و ↑ می توانید بین گزارش های مختلف حرکت کنید .

۳. کلید 8 برای حذف تست ذخیره شده و کلید ۳ برای حذف تمامی تستها.

۴. با زدن کلید 7 وارد صفحات گزارش شده و گزارش کامل تست مشاهده می شود .

۵. کلید ESC برای خارج شدن از این بخش استفاده می شود .

:WiFi

- در صفحه اصلی برنامه کلید *4>Wifi را بزنید.*

- مدارات Wifi مقداردهی شده و پیغام ...Wait For Command ظاهر می شود.
- حال، اپ موبایل (Tapco_TTR10) را اجرا کنید.
- دکمه Find IRT Device را بزنید تا شماره سریال دستگاه نشان داده شود.
- دکمه Connect را بزنید. باید پیغام Connected ظاهر شود.

کاربرد بقیه دکمه ها به شرح زیر است:

- دکمه DEVICE MODEL: شماره سریال دستگاه نشان داده می شود.
- دکمه NUMBER OF TESTS: تعداد تست های ذخیره شده در دستگاه نشان داده می شود.
- دکمه TEST RESULTS: با تعیین شماره اولین و آخرین تست مورد نظر، نتایج این تست ها از دستگاه خوانده شده و نمایش داده می شود:

  دکمه CLOSE: برای خروج از این صفحه و برگشت به صفحه اصلی

  دکمه SAVE: ذخیره نتایج تست در حال نمایش در یک فایل text. این فایل با نامی که حاوی شناسه دستگاه، تاریخ و ساعت است در فولدر TTR10 ذخیره می شود.

  دکمه SHARE: نتایج تست را می توانید از طریق برنامه های دیگر با بقیه به اشتراک بگذارید.

  دکمه TRANSFER: نتایج تست را به وب اپلیکیشن ارسال می کند تا در آنجا ذخیره شود. برای ارتباط با اینترنت یا باید از طریق موبایل دیتا اقدام کنید یا بطور دستی ارتباط وای فای با TTR10 را قطع و ارتباط با اینترنت از طریق وای فای را برقرار کنید زیرا تا زمانی که به TTR10 وصل است نمی توانید از طریق وای فای به اینترنت وصل شوید.
- دکمه DELETE TESTS: با تعیین شماره اولین و آخرین تست مورد نظر، نتایج این تست ها از حافظه داخلی TTR10 پاک می شود.

نکته: توجه داشته باشید که پس از پاک شدن تست ها، امکان بازیابی مجدد آنها وجود ندارد.

- دکمه SET RTC (که در بخش تنظیم اپلیکیشن قرار دارد): تاریخ و ساعت موبایل در دستگاه تنظیم می شود.